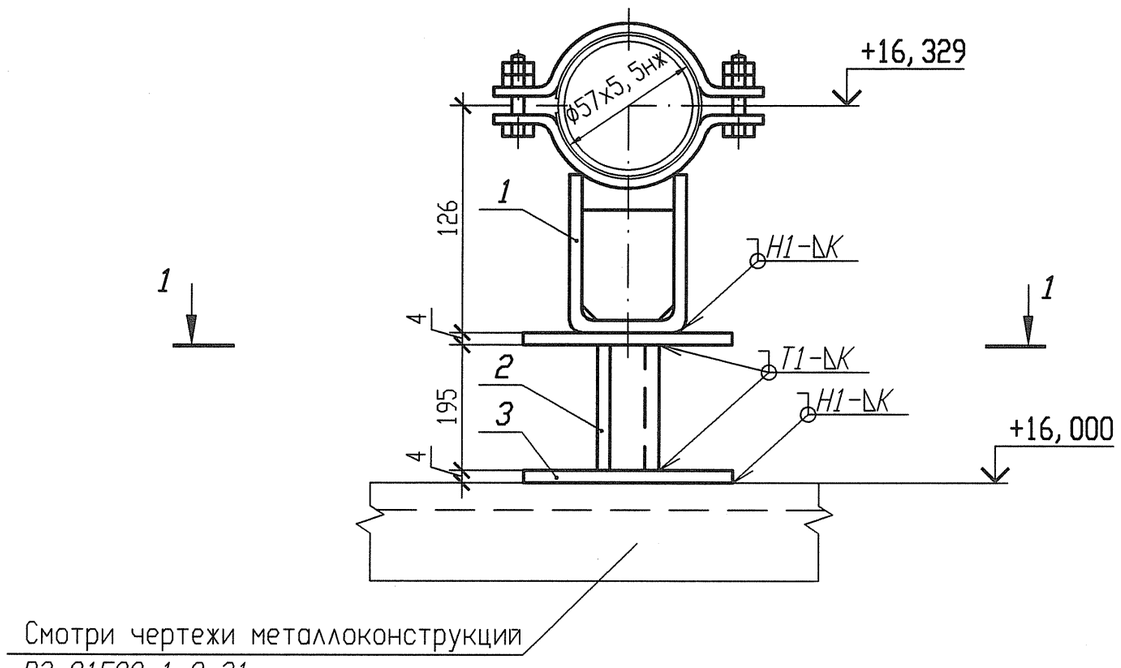

Спецификация деталей

Поз.	Обозначение	Наименование	Кол.	Материал	Масса, кг ед.	Масса, кг общ.	Приме-чание
1	18-512.000-11	Опора 57	1	Сборный	1,551	1,551	
2	ГОСТ 8509-93	Уголок В- 50х50х5 l=195	2	Ст 3 пс 2-св ГОСТ 535-2005	0,73515	1,4703	
3	ГОСТ 19903-74	Лист Б-ПН 4х100х100	1	Ст 3 сп 5-св ГОСТ 14637-89	0,314	0,314	
	ГОСТ 2246-70	Проволока		Св-04Х19Н11М3		-	
	ГОСТ 9467-75	Электроды		УОНИИ 13/45		-	
				Итого:			3,3353

1 Привязку опоры смотри 3ТС10Z08.

2 Сварку производить по ГОСТ 5264-80.

3 Отметка трубопровода подлежит уточнению в соответствии с уклоном трубопровода.

4 Катет шва (К) принять по наименьшей толщине свариваемых деталей.

5 Изготовить один комплект.

Разрез 1-1

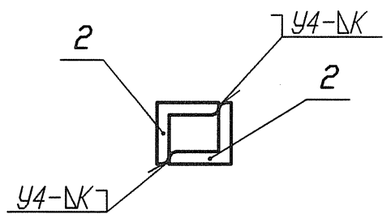

Номер опоры	Рабочее состояние						Холодное состояние						Сейсмическое состояние					
	Усилия, кН			Моменты, кН м			Усилия, кН			Моменты, кН м			Усилия , кН			Моменты, кН м		
	Px	Py	Pz	Mx	My	Mz	Px	Py	Pz	Mx	My	Mz	Px	Py	Pz	Mx	My	Mz
3ТС10У035	-0,981	0,934	2,461	-1,645	1,584	1,337	-0,006	-0,018	-0,413	-0,065	0,048	0,005	0,144	0,067	0,025	0,020	0,010	0,068

Изм.	Кол. уч.	Лист	Nдок.	Подпись	Дата
Инж. 2к.		Сидоренко			17.05
Пров. инж. 2к.		Случевская			17.05
Пров. вед. инж.		Махотина			17.05
Нач. гр.		Хубрев			17.05
Н. контр.		Краснояров			24.05

АРХИВНЫЙ ЭКЗЕМПЛЯР

Инв. N подл. R3.03733.1.0.13

Лист 156

R3.TC10.3012.013.01.00.033

Ростовская АЭС Блок 3

Реакторное отделение
Герметичная часть
Трубопроводы байпасной очистки воды I контура Рр больше 2.2 МПа

Стадия	Лист	Листов
Р	1	1

Опора неподвижная
3ТС10У035

ОАО "НИАЭП" 2012

Инв. N подл. | Подп. и дата | Взам. инв. N

R3.03733.1.0.13

Формат А3

Формат А3